Alzacoperchio Rettangolare Ottone " Le Gocce"

AN.011

2,5 x 1,5

€ 2,00

Alzacoperchio Rettangolare Ottone

AN.012

2,5 x 1,5

€ 1,30

Alzacoperchio Mezza Luna "Piccola goccia"

AN.009

2,5 x 4

€ 3,50

Alzacoperchio mezza Luna Ottone

AN.010

2,5 x 4

€ 2,80

Alzacoperchio mezza Luna Le Gocce

AN.008

2,5 x 4

€ 3,50

Alzacoperchio Anello Le Gocce Ottone

AN.007

5,5 x 4

€ 2,50

Cristo in Rilievo
Terra

CF.005
17x40

€ 32

Madonna in Rilievo
Terra

CF.006
10x48

€ 32

Croce Lori

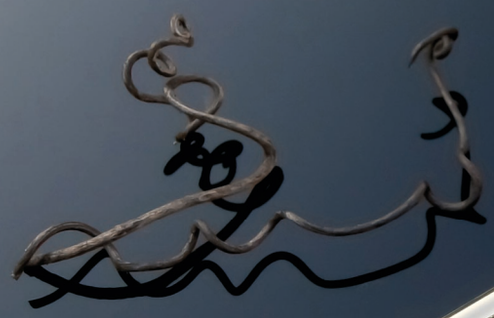

€ 11

CR.057

15x60

Croce Fiore Brill

€ 11

CR.062

17x60

Croce le Gocce

€ 12,50

CR.052

16x60

Croce Iris

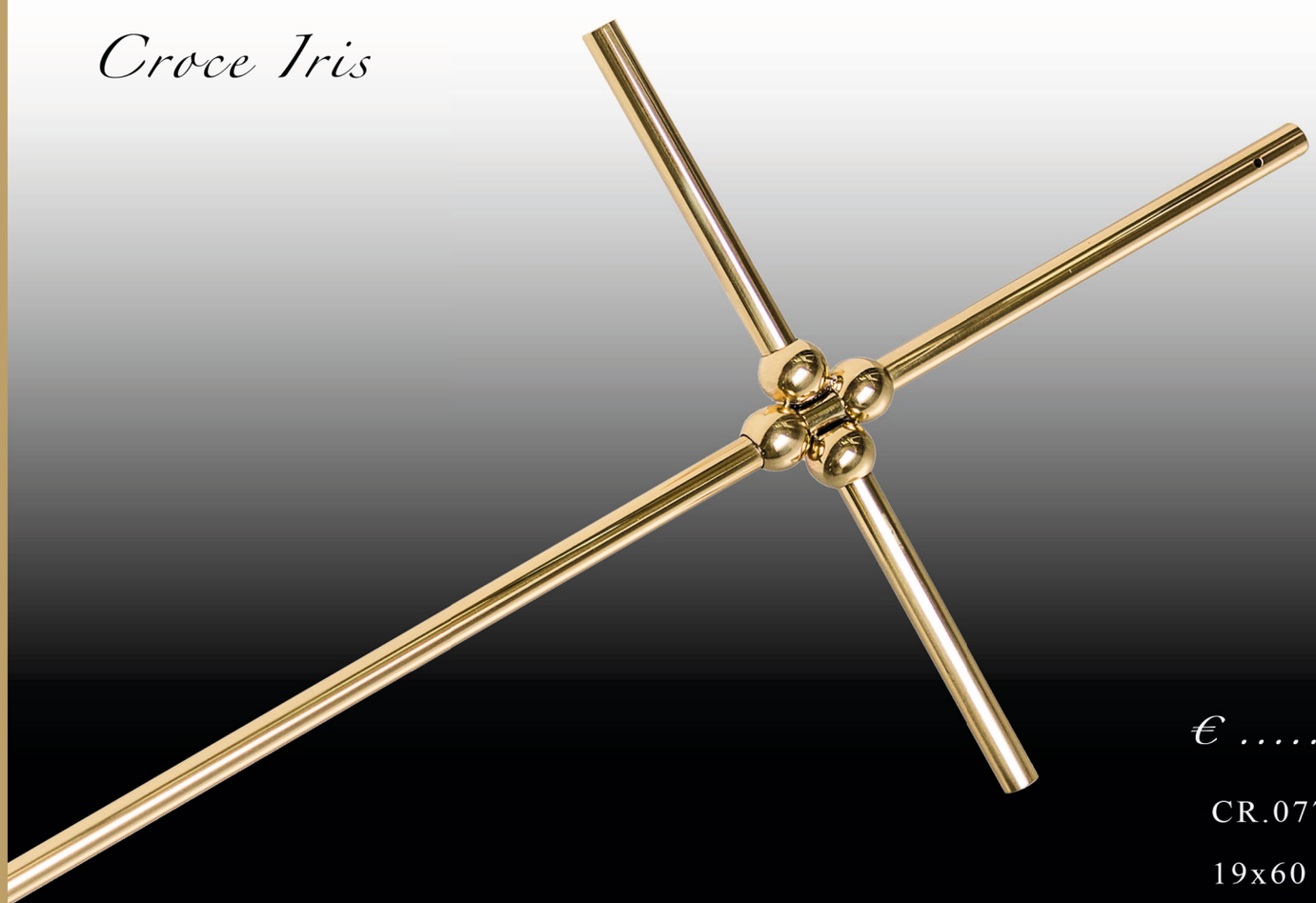

€ .....

CR.077

19x60

Cristo Resurrezione

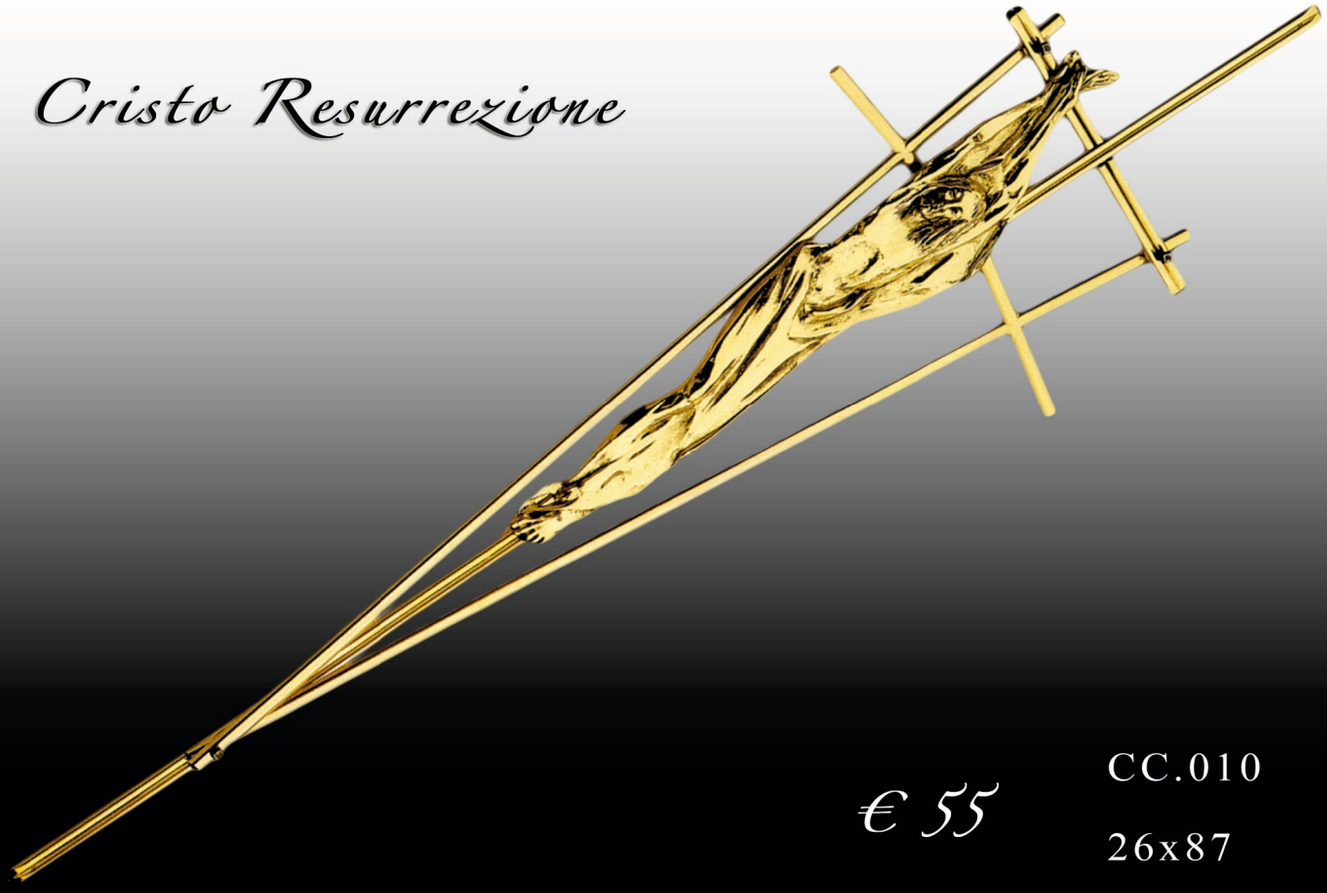

€ 55

CC.010

26x87

Croce Luna

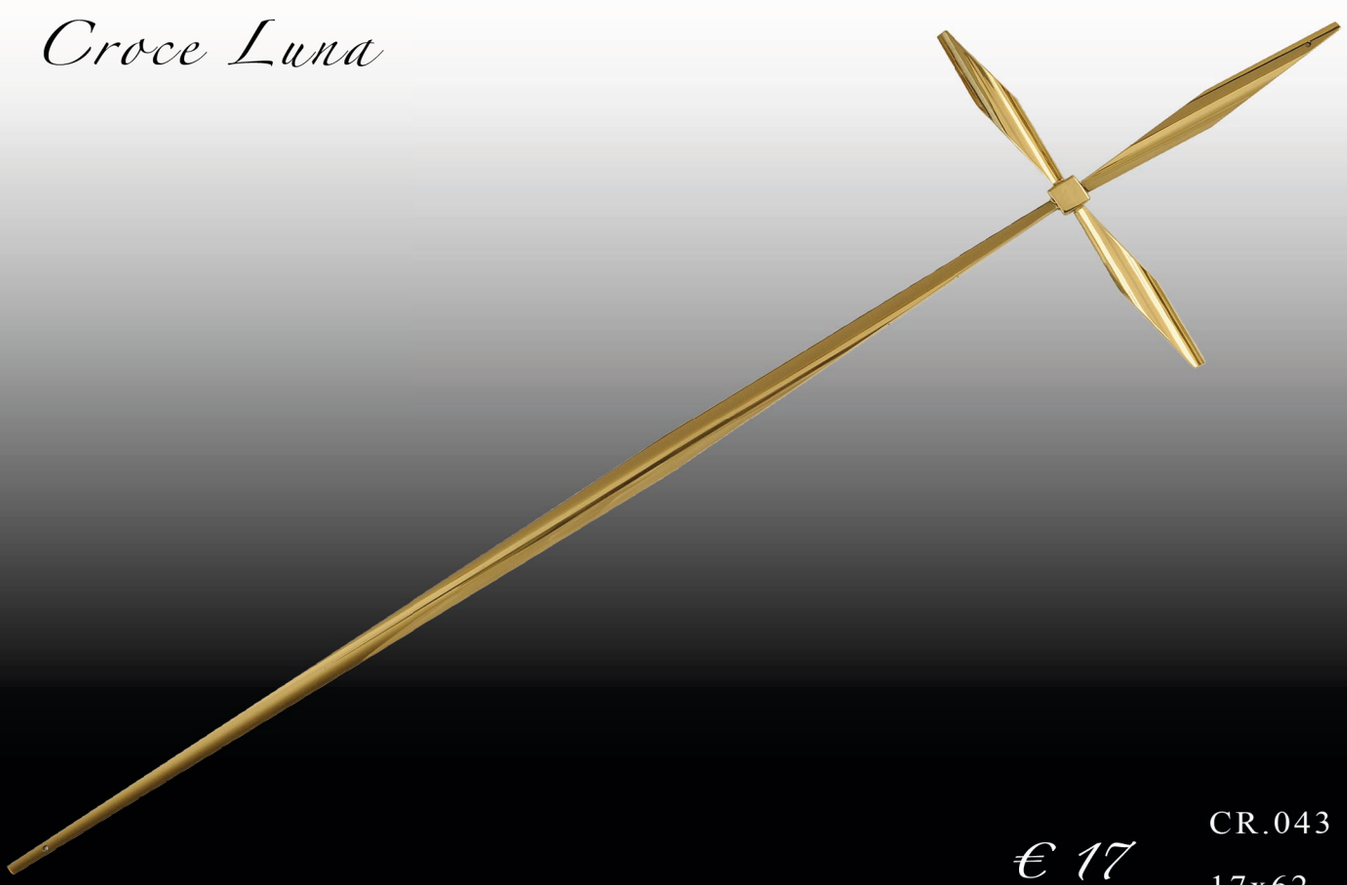

€ 17

CR.043

17x62

Croce Cristo

€ 20

CC.008

18x45

Cristo Effe

CF.002

22x25

€ 20,50

Maniglia le Gocce

€ 12

MA.023

28 x 3

Maniglia Snodo Le Gocce

€ 13

MA.027

25 x 10

Anello doppio filo
Le Gocce

€ 16

MA.025

24 x 12

Anello Loren

€ 14

MA.011

18 x 10

Targhetta Fusa in Ottone

TA.01.OT

14 x 10

€ 7,70

Targhetta OVALE in Ottone Le Gocce

TA.02.LG

13 x 8

€ 7,50

Porta Bara per Carro € 285

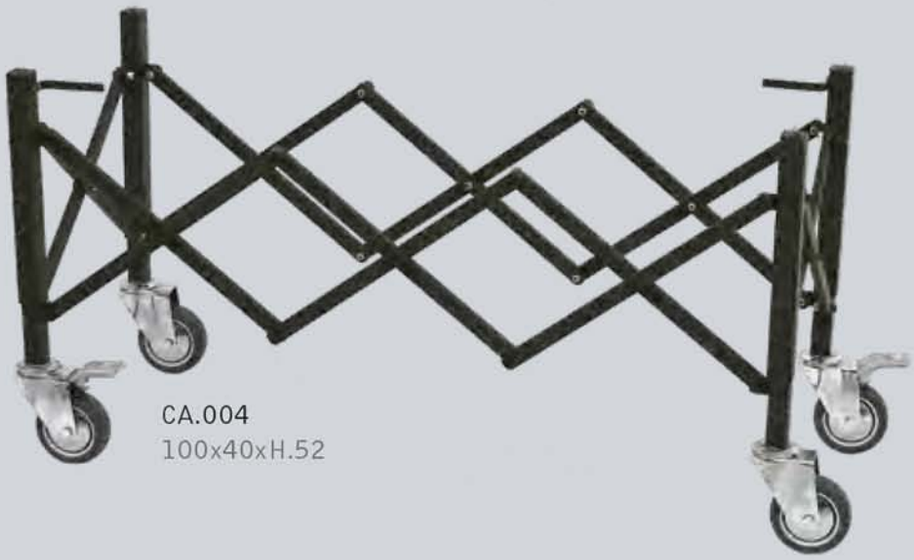

CA.004
100x40xH.52

CA.004 (chiuso)
16x12xH.68

CA.009
52x96xH.60

CA.009 (chiuso)
52x12xH.77

Carrello Ferro Ottone con Ruote D200 € 440

Carrello Easy Acciaio € 670

CA.007
105x52xH.73

CA.007 (chiuso)
13x52xH.73

Basta un solo Operatore

Carrello Vito 1 € 520

CA.014
APERTO 65x95xH.57

CA.014
APERTO 65x95xH.43

Carrello Vito 2 € 650

CA.013
CHIUSO 70x17xH.52

CA.013
APERTO 70x190xH.43

Completo serie Botticino

Serie Zaffiro

Completo

serie

Madre di Fatima

Catafalco Luminoso

Completo Lara Cromato € 3.027

Finale Rete *€ 2.990*

€ 2.284
Completo
serie
Graffiato

Completo Finale Crystal € 2.605

Completo Serie Ital Crystal € 3.262

Vite Max

VI.005 - Vite Max Ottone, Rame o Cromata 14x60-
pz.500- € 80

Cofanetto porta Vite Max

€ 48

SC001- 19x13x8 - Cofanetto porta Vite Max

Urna Vetusta Fusione in ottone

€ 261,5

14x17x21 - UR.005

Urna Graffio Oro

€ 56

22x22x25 UR.029

Urna Ottone battuto

€ 45,5

20 x 24 - UR.013 -

Urna Rovere sbiancato

€ . . . .

18 x 21 - UR.030 -

PM.001
70xH.50

€ 160

PM.003
50xH.35

€ 125

15x22 - PA.005

€ 28,40

Portannunci Plex luminoso

€ 149

PL.010 -A5 - 24x23

Poggia Coperchio Luminoso

€ 185

PL.001 - 27x17x14

€ 185

PA.016 -A4 - 33x29

€ 185

PA.014 -A4 - 33x29

Frigorifero Igloo

Nuovo Motore fatto con nuove tecnologie “Antistress” delle parti meccaniche.

Uso di polietilene e poliuretano danno al nuovo Frigo Igloo Quattro caratteristiche:

1)leggerezza, 2)robustezza, 3)silenziosità, e infine ciò che contraddistingue un Frigo la parte competitiva...L’Isolamento Termico...

segue...

Frigorifero Igloo

Nuova Tecnologia del Sistema Refrigerante

a Doppio Circuito.

Il primo è a circuito chiuso, dove

il Compressore comprime il Gas appunto

in un circuito chiuso, a ciclo continuo.

Il Gas non è mai a contatto con l'esterno.

Il secondo è il circuito del Refrigerante Liquido,

esso una volta inserite le piastre *(già precaricate con il liquido refrigerante)* avviando *Igloo*

il liquido circola, combinato e separato al primario

acquisendone le temperature di -15° "*Le più basse*"

***grazie al nuovo e più potente motore*.**